ETSH-80MX

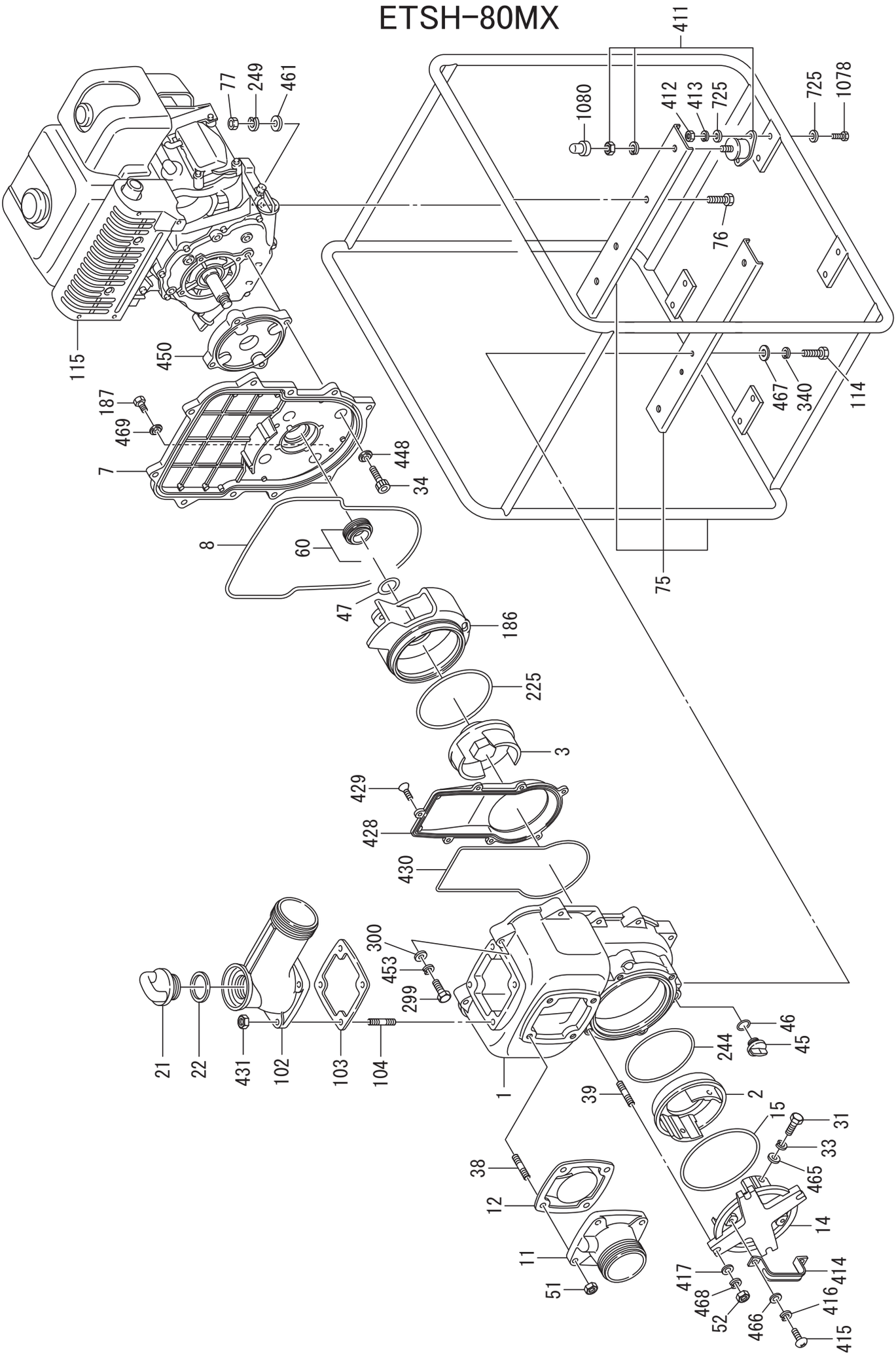

411
1080
412
413
725
725
1078
76
77
249
461
115
450
187
469
7
448
34
467
340
114
75
8
60
47
186
225
3
429
428
430
300
453
299
21
22
431
102
103
104
1
46
45
244
39
2
15
31
33
465
38
12
14
11
51
417
468
52
414
416
466
415