TO-7GE

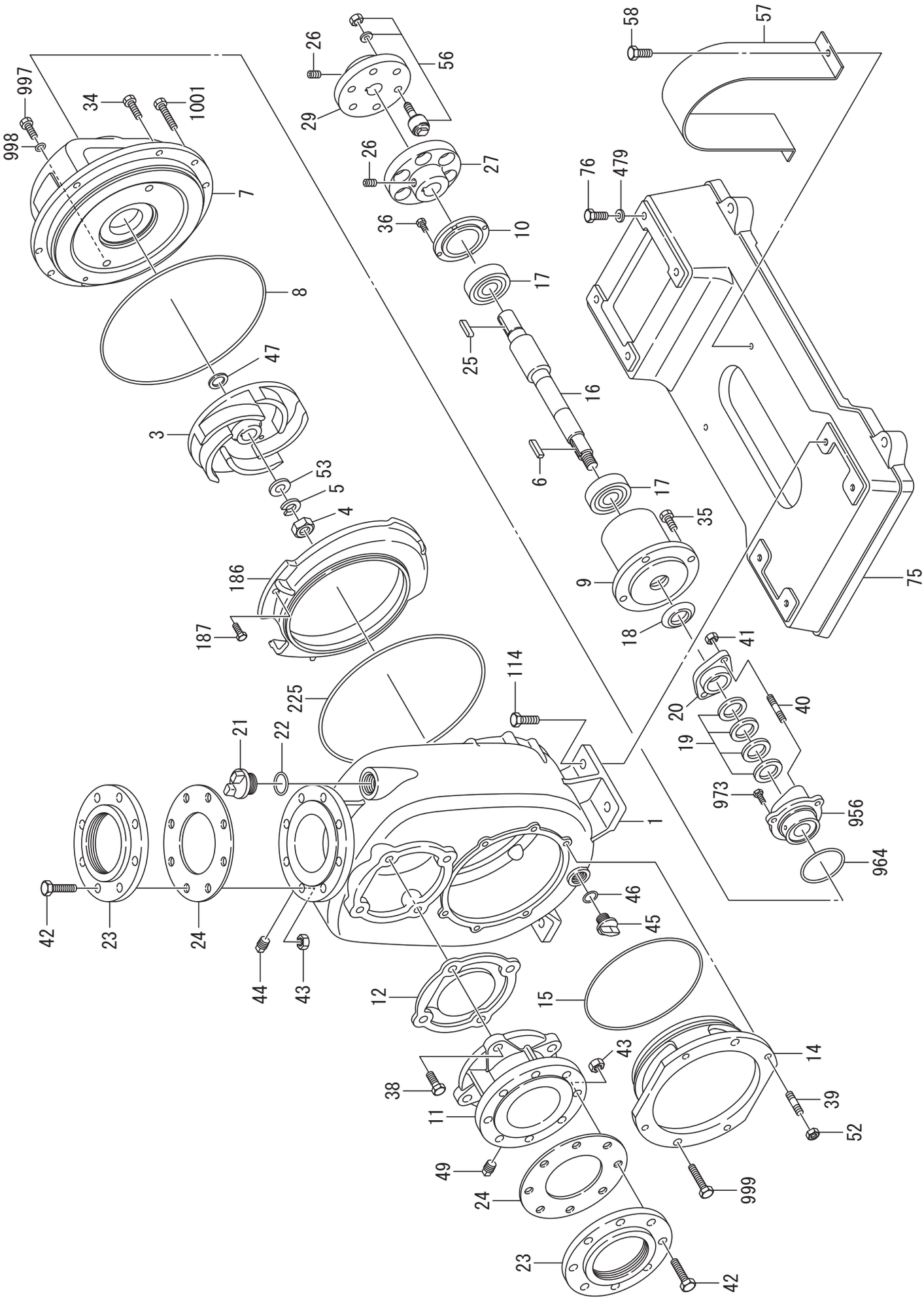

997
998
34
1001
7
8
47
3
53
5
4
186
187
225
21
22
42
23
24
44
43
26
29
56
26
27
36
10
17
25
16
6
17
35
9
18
114
1
46
45
12
15
43
38
11
49
24
23
42
14
39
52
999
58
57
76
479
75
41
20
40
19
973
956
964